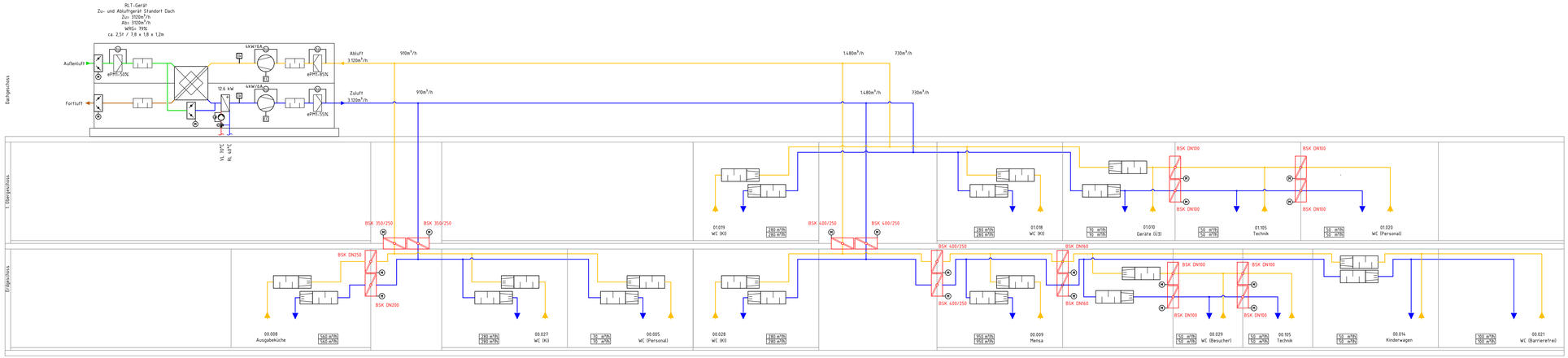

LEGENDE RAUMLUFTTECHNIK - SCHEMA

Linientypen

- AB - Abluft
- FO - Fortluft
- AU - Außenluft
- ZU - Zuluft

Symbole

- Brandschutzklappe
- Jalousieklappe
- Lufterhitzer
- Filter
- Ventilator
- Volumenstromregler, konstant
- Schalldämpfer
- Plattenwärmetauscher
- Temperaturanzeige
- Differenzdruckfühler
- Motorantrieb
- EC-Motor
- Zu-/Abluftmenge in m³/h

Index	Datum	Änderung/Ergänzung TGA	Name
00	26.11.2025	Abgabe Genehmigungsplanung	MP

Plan-Nr.: 24007_4_RLT_SC_RLT_001 — Index: 00

Krawinkel Ingenieure
Krawinkel Ingenieure GmbH
Kempener Allee 168-170
47803 Krefeld
www.krawinkel.net
Fax 02151/1680-0
Fax 02151/1680-29
mail@krawinkel.net

Bauherr: Stadt Dinslaken
Hünemer Str. 81, 46537 Dinslaken

Bauvorhaben: Dinslaken KiTa
Douvermannstraße 7, 46535 Dinslaken

Planbezeichnung: Strangschema Raumlufttechnik

Phase: Genehmigungsplanung	Anlagengruppe: Lufttechnische Anlagen	
Datei Name: 24007_4_RLT_SC_RLT_001	geprüft: Ja	Maßstab: k.M.
erstellt: 25.11.2025	gezeichnet: Fs/MP	Blattgröße: 150/59,4

Plotdatum: 26.11.2025 9:01